Efka	vario dc - Typenblatt	Typ DC..../N...-PF82AV3226
Datum: 19.06.95	Ersatz für:	Ersetzt durch:

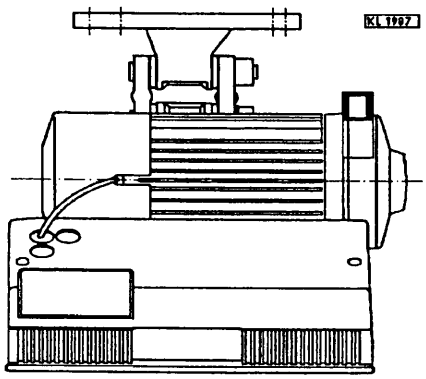

• EINSATZBEREICH
Industrienähmaschinen PFAFF
alle Baureihen
(Sonderprogramm Stopfen)

Mit Anschlußmöglichkeit bzw. Ausgang für:

Fadenabschneider	900/..	(max. 3,0A)
Fadenwischer	909/..	(max. 3,0A)
Nähfußlüftung	910/..	(max. 6,5A/3A)
Verriegelung	911/..	(max. 6,5A/3A)
Hubverstellung / Sperrmagnet		(max. 3,0A)
Ausgang Maschine läuft		(max. 3,0A)
Ausgang Maschine läuft und Lichtschranke hell		(max. 3,0A)

Die Gesamtleistung der Ausgänge ist auf 96VA zu begrenzen!

Anschluß Nadel- und Spulenfadenwächter
Reflexlichtschrankenmodul zum Erkennen der Nähgutkante
Reflexlichtschranke zum Erkennen der Nähgutkante mit V730
Durchlichtschranke zum Erkennen von Nähgutkante und Mehrlagen innerhalb des Nähgutes mit V740

Stromversorgung 24V =, max. 0,5A für weitere Zusatzgeräte

• CHARAKTERISTIK

Die Steuerung ist geeignet zum Betrieb mit einem Bedienteil Variocontrol, über das alle veränderbaren Funktionen und Einstellungen eingegeben und in der Steuerung gespeichert werden. (Verfügbare Typen siehe Absatz "Lieferumfang". Beschreibung der Bedienteile siehe separates Typenblatt.)

• Nachfolgende Funktionen sind verfügbar und können an die Maschine angepaßt werden:

- **SOFTSTART:** Ein/aus; Stichzahl und Drehzahl am Nahtanfang einstellbar (keine Stiche bei Auslieferung eingestellt).
- **GRUNDPOSITION:** Nadelstellung beim Halt in der Naht in Position oben/unten.
- **HALTEKRAFT BEI STEHENDER MASCHINE:** Bremswirkung einstellbar.
- **NÄHFUSS LÜFTEN:** Bei Halt in der Naht automatisch/üb. Pedal, nach dem Fadenschneiden automatisch/üb. Pedal, Anlaufverzögerung aus gelüftetem Nähfuß einstellbar.
- **ANFANGS- UND ENDRIEGEL:** Getrennt einstellbar, einfach / doppelt / aus, Längenausgleich zwischen Vorwärts- und Rückwärtsstrecke möglich, Länge jeder Riegelstrecke und Riegeldrehzahl frei wählbar.
- **ANFANGS-UND ENDZIERSTICHRIEGEL:** Stoppzeit einstellbar.
- **RÜCKDREHEN:** Rückdrehwinkel bis 350° und Einschaltverzögerung einstellbar.
- **DREHRICHTUNG DER MASCHINE:** Umschaltbar links/rechts.
- **DREHZAHLBEREICH:** 70 min-1 bis 9900 min-1 (maschinenabhängig).
- **STOPF-FUNKTION:** Ein/aus; 5 Stopfprogramme; Stichzahlen in Vorwärts- und Rückwärtsrichtung getrennt einstellbar.

• Es können Tasten u. Schalter für folgende Funktionen angeschlossen werden:

- **ZWISCHENRIEGEL / ZWISCHENZIERSTICHRIEGEL**
- **RIEGELUNTERDRÜCKUNG / RIEGELABRUF**
- **HUBVERSTELLUNG**
- **2 DREHZAHLBEGRENZUNGEN**
- **NADEL-HOCHSTELLUNG / TEILSTICH**
- **LAUFSPERRE / NÄHFUB HOCH**

Über den abnehmbaren externen Sollwertgeber werden 12 Drehzahlstufen geschaltet, von denen die Stufen 1 (Positionierdrehzahl) und 12 (Maximaldrehzahl) einstellbar sind. Die Maximaldrehzahl des eingestellten Wertes ist stufig reduzierbar. Die Grundeinstellung der Maximaldrehzahl wird hierdurch nicht verändert. Die Stufen 2...11 (Zwischendrehzahlen) passen sich automatisch der jeweiligen Maximaldrehzahl an.

• LIEFERUMFANG

1 Gleichstrommotor Typ DC....*1)
1 Steuerung Typ N..-PF82AV3226
- Netzteil Typ N153 oder N155 *2)
- externer Sollwertgeber EB301 (optional EB302 mit reduzierter Betätigungskraft)

1 Positionsgeber Typ P6-1
1 Bedienteil VARIOCONTROL Typ V720 oder V730 oder V740
1 Netzschalter Typ NS105 *3)

1 Beipacksatz (bestehend aus):
1 Riemenschutz kpl.
1 Satz Kleinteile
1 Motorfuß
1 Lasche 1 u.2
1 Dokumentation

1 Zubehörsatz Z3 (bestehend aus):
1 Zugstange kpl.,
1 Keilriemenscheibe *4)

• RIEMENSCHEIBEN UND SONDERZUBEHÖR - SIEHE RÜCKSEITE:

*1) Lieferbare Motoren s. Rückseite
*2) N153 = Standardausführung nach VDE und USA/Kanada-Ausführung (190...240V)
N155 = USA/Kanada-Ausführung (95...120V)
*3) Lieferbare Ausführungen siehe Typenblatt NETZSCHALTER
*4) Lieferbar sind folgende Größen: B58-L, B63-L, B67-L, B71-L, B75-L, B80-L, B85-L, B90-L, B95-L (Riemenscheiben der Größen 40 bzw. 50 mmϕ siehe Sonderzubehör)
Anmerkung: Die Riemenscheibe sollte so gewählt werden, daß der Motor bei max. Stichzahl mit ca. 4000 min-1 läuft

4/5182/1000 I.94

• SONDERZUBEHÖR, GEGEN AUFPREIS:	Best.- Nr.
Speichereinheit Memory Box MB001	7900052
Speicherkarte Memory Card MC001	1111602
Reflexlichtschrankenmodul Variolux LSM001	6100028
Reflexlichtschranke Variolux LS-001-004	6100007
Durchlichtschranke Varioply - Sender DLS-001	6100027
- Empfänger DLL-...	lieferbare Ausführungen siehe Typenblatt Varioply
Betätigungsmagnet Typ EM1..(für z.B Nähfußlüftung, Verriegelung, usw.)	lieferbare Ausführungen siehe Typenblatt Betätigungsmagnete
Verlängerungsleitung für ext. Sollwertgeber, ca. 750 mm lang, kpl. mit Stecker und Steckkupplung	1111845
Verlängerungsleitung für ext. Sollwertgeber, ca. 1500 mm lang, kpl. mit Stecker und Steckkupplung	1111787
5-Stift-Stecker mit Schraubring zum Anschluß einer anderen externen Betätigung	0501278
Fußbetätigung Typ FB302 für stehende Bedienung mit ca. 1400 mm Anschlußkabel und Stecker	4160018
Potentialausgleichsleitung 700 mm lang, LIY 2,5 mm², grau mit Gabelkabelschuhen beidseitig	1100313
Verlängerungsleitung für Positionsgeber P6-.., ca. 1100 mm lang, kpl. mit Stecker und Steckkupplung	1100409
Verlängerungsleitung für Kommutierungsgeber, ca. 315 mm lang kpl. mit Stecker und Steckkupplung	1111229
Verlängerungsleitung für Kommutierungsgeber, ca. 1100 mm lang kpl. mit Stecker und Steckkupplung	1111584
Verlängerungsleitung für Motoranschluß, ca. 400 mm lang	1111858
Verlängerungsleitung für Motoranschluß, ca. 1500 mm lang	1111857
Keilriemenscheibe ϕ40 mm mit spezieller Riemeneinlauf-/Ablaufsicherung	1112223
Keilriemenscheibe ϕ50 mm mit spezieller Riemeneinlauf-/Ablaufsicherung	1112224
Knieschalter Typ KN3 (Tastschalter) mit ca. 950 mm langer Zuleitung ohne Stecker, zum Schalten umseitig genannter Funktionen	58.0013
Nählichttransformator	bitte Netz- und Nählicht-spannung (6,3V oder12V) angeben
3-Stift-Stecker mit Schraubring (Mas 3100)	0500402
4-Stift-Stecker mit Schraubring (Mas 4100)	0500615
5-Stift-Stecker mit Schraubring (Mas 5100S)	0501431
6-Stift-Stecker mit Schraubring (Mas 6100)	0500703
6-Stift-Kupplung mit Schraubring	0501162
6-Stift-Stecker (Mes 60BZ)	0500457
7-Stift-Stecker mit Schraubring (Mas 7100S)	0502474
8-Stift-Stecker mit Schraubring (Mas 8100S)	0502865

• LIEFERBARE MOTOREN

Bestellbeispiel für **vario dc** Positionierantrieb

Steuerung
Netzteil*
Motor
Netzspannung*
Netzfrequenz

DC1600/N153-PF82AV 190...240V - 50/60Hz

*Lieferbare Netzspannungen auf Anfrage

Motordaten

Typ	Nennmoment Nm	Maximalmoment Nm	Nenndrehzahl min^{-1}	Leistung W	Gewicht *I) kg	Schutzart	Bemerkungen
DC1600	1,5 bei 5000 min^{-1}	6,6 bei 1500 min^{-1}	5000	750	8,7	IP 40	

*I) - Gewichtsangabe für Motor mit Fuß, Laschen, Riemenscheibe (ϕ71) und Riemenschutz
- Gewicht der Steuerung mit Sollwertgeber und Netzschalter (je nach Typ) ca. 7,5 kg

(DOK05/94)

Efka
FRANKL & KIRCHNER GMBH & CO KG
SCHEFFELSTRASSE 73 • D-68723 SCHWETZINGEN
TEL.: (06202)2020 • TELEFAX: (06202)202115
TELEX: 466314

Efka
OF AMERICA INC.
3715 NORTHCREST ROAD • SUITE 10
ATLANTA • GEORGIA 30340
PHONE: (404)457-7006 • FAX: (404)458-3899
TELEX: EFKA AMERICA 804494

Efka
ELECTRONIC MOTORS SINGAPORE PTE. LTD.
67, AYER RAJAH CRESCENT 05-03 • SINGAPORE 0513
PHONE: 7772459 or 7789836 • FAX: 7771048