Efka	variostop - Foglio tipologico	Tipo V..../4E80A..-N..

Data: 26/10/95 (IT) | Sostitutivo per: 4E30A | Sostituito da:

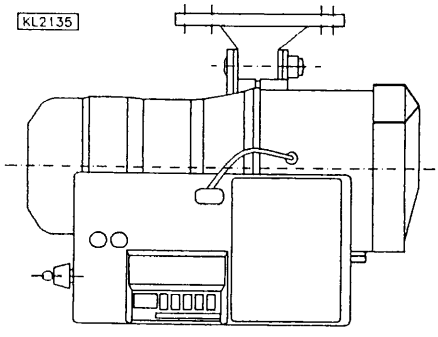

• CAMPO D'IMPIEGO
Macchine per cucire industriali

Marca	Serie
JUKI	DLN415-.., DLU450-.., DDL555-.., LH1152-..

Con possibilità di collegamento e/o uscita per:

Tagliafilo (max. 3,0A)

La potenza totale delle uscite è da limitare a 96VA!

Modulo fotocellula a riflessione per riconoscere il bordo del materiale

Alimentazione di corrente 24V =, max. 0,5A per ulteriori dispositivi supplementari

• CARATTERISTICHE

Il pannello di comando dispone d'un pannello d'impostazioni digitale per programmare tutti i parametri (funzioni, tempi, velocità, ecc.). E' possibile, inoltre, collegare al pannello di comando un modulo fotocellula a riflessione LSM001 (numeri d'ordinazione vedi Accessori Particolari).

• Le seguenti funzioni sono disponibili ed adattabili alla macchina:

- **PARTENZA LENTA "Softstart":** Inserita/disinserita; numero dei punti e velocità ad inizio cucitura regolabili (2 punti non regolati nel momento della consegna).
- **POSIZIONE DI BASE:** Posizione dell'ago in caso di fermata durante la cucitura in alto/basso.
- **FORZA DI FRENATURA A MACCHINA FERMA:** Effetto di frenaggio regolabile.
- **TAGLIAFILO:** Può essere inserito e disinserito sul pannello di comando.
- **CAMPO DI VELOCITA:** 70 n/min fino a 9900 n/min (dipendente dal tipo di macchina utilizzato).
- **LIMITAZIONE DELLA VELOCITA:** Variabile durante la marcia e durante la fermata intermedia.

• Un'entrata è disponibile per le seguenti funzioni di tasto e/o di commutazione:

- AGO IN POSIZIONE ALTA/BASSA
- AGO IN POSIZIONE ALTA
- PUNTO SINGOLO: punto d'imbastitura
- PUNTO COMPLETO
- AGO ALLA POSIZIONE 2
- BLOCCO DELLA MARCIA: stop posizionato; contatto d'apertura/di chiusura selezionabile
- BLOCCO DELLA MARCIA: stop non posizionato; contatto d'apertura/di chiusura selezionabile
- VELOCITA AUTOMATICA
- VELOCITA LIMITATA AZIONANDO IL PEDALE

• Quando la fotocellula non è collegata, un'altra entrata può essere utilizzata per le funzioni di tasto e/o di commutazione summenzionate.

Tramite l'attuatore interno s'inseriscono 12 gradini di velocità tra i quali il gradino 1 (velocità di posizionamento) ed il gradino 12 (velocità massima) sono regolabili. La velocità massima del valore impostato è gradualmente riducibile, ma il valore di base impostato della velocità massima non cambia. I gradini 2...11 (velocità intermedie) s'adattano automaticamente al rispettivo valore della velocità massima.

• ENTITA' DELLA FORNITURA

1 motore base con frizione elettromagnetica
tipo V.... *1)
1 pannello di comando tipo 4E80A
con alimentazione tipo N30
1 sincronizzatore di posizionamento
tipo P5-2

1 gruppo particolari B10 (composto da):
1 paracinghia completo
(per pulegge fino a 132 mm ϕ)
1 gruppo di piccoli particolari
1 zoccolo del motore
1 leva di fissaggio 1 e 2
1 documentazione
1 gruppo accessori Z42 (composto da):
1 tirante completo
1 caviglia d'arresto con 2 dadi esagonali
1 cavetto di collegamento a terra
1 Mozzo d'attacco per sincronizzatore di posizionamento
1 spina a 10 poli (Mes100)
1 puleggia per cinghia trapezoidale DIN42692-L
(dimensioni secondo ordinazione)

• ACCESSORI PARTICOLARI - CONSULTARE IL RETRO DEL FOGLIO

*1) Per i motori fornibili consultare la ultima pagina

4/5182/1000 I.94

• ACCESSORI PARTICOLARI; CON SOVRAPPREZZO:	No. ord.
Paracinghia (per pulegge fino a 180 mm ϕ)	7960012
Modulo fotocellula a riflessione Variolux LSM001	6100028
Cavo di prolungamento per attuatore esterno, lunghezza ca. 750 mm, completo di spina ed accoppiamento per spina	1111845
Cavo di prolungamento per attuatore esterno, lunghezza ca. 1500 mm, completo di spina ed accoppiamento per spina	1111787
Spina a 5 poli con anello avvitabile per collegamento ad un'altro comando esterno	0501278
Azionamento a pedale Tipo FB302 per lavoro in piedi con cavo di connessione, lunghezza ca. 1400 mm e spina	4160018
Cavo per l'equalizzazione del potenziale, lunghezza 700 mm, LIY 2,5 mm², grigio, con terminali a forcella da entrambi i lati	1100313
Cavo di prolungamento per sincronizzatore di posizionamento P5-.., lunghezza ca. 1100 mm, completo di spina ed accoppiamento per spina	1111584
Cavo di prolungamento per sincronizzatore di posizionamento P5-.., lunghezza ca. 315 mm, completo di spina ed accoppiamento per spina	1111229
Interruttore a ginocchiera tipo KN3 (interruttore a pulsante) con cavo di collegamento, lunghezza ca. 950 mm senza spina, per l'inserimento delle funzioni descritte sul retro del foglio	58.0013
Trasformatore per la luce per l'illuminazione del campo di cucitura	indicare per favore la tensione della rete e della lampada per l'illuminazione del campo di cucitura (6,3V oppure 12V)
Spina a 10 poli (Mes 100)	0500357

Efka
FRANKL & KIRCHNER GMBH & CO KG
SCHEFFELSTRASSE 73 • D-68723 SCHWETZINGEN
TEL.: (06202)2020 • TELEFAX: (06202)202115
TELEX: 466314

Efka
OF AMERICA INC.
3715 NORTHCREST ROAD • SUITE 10
ATLANTA • GEORGIA 30340
PHONE: (404)457-7006 • FAX: (404)458-3899
TELEX: EFKA AMERICA 804494

Efka
ELECTRONIC MOTORS SINGAPORE PTE. LTD.
67, AYER RAJAH CRESCENT 05-03 • SINGAPORE 0513
PHONE: 7772459 or 7789836 • FAX: 7771048

Esempio per un ordine d'un motore posizionatore VARIOSTOP (serie 80 / 81)

Alimentazione
Pannello comandi
Motore base con accoppiamento elettromagnetico
Tensione di rete
Frequenza di rete

VD552LU/4E80A* -N30 230/400V - 50/60Hz
con puleggia per cinghie trapeziodali ϕ 118 mm

*Oltre alla definizione del tipo, la targhetta apposta sul pannello comandi indica lo stato di sviluppo (ad esempio 4E80AY1). L'indicazione dello stato di sviluppo è tuttavia necessaria solamente in caso di domande per informazioni tecniche oppure in caso di riparazione.

Motori base con accoppiamento elettromagnetico

Tipo	Potenza (W)	Velocità (1/min)	Frequenza (Hz)	Tipo	Potenza (W)	Velocità (1/min)	Frequenza (Hz)	Tipo	Potenza (W)	Velocità (1/min)	Frequenza (Hz)
VD374 VD374U VD374LU	370	1400/ 1700	50/ 60	VD742 VD742U VD742LU	740	2800/ 3400	50/ 60	VE374 VE374LU	370	1400 oppure 1700	50 oppure 60
VD552 VD552LU	550	2800/ 3400	50/ 60					VE502 VE502LU	500	2900 oppure 3500	50 oppure 60
VD554* VD554U* VD554LU*	550	1400/ 1700	50/ 60	VD1102* VD1102U* VD1102LU*	1100	2800/ 3400	50/ 60	VE602 VE602LU	600	2900 oppure 3500	50 oppure 60

*di serie con frizione rinforzata

Codifica tipo per motori base con frizione elettromagnetica

V D 5 5 2 L U

Simbolo per VARIOSTOP

Lettera di riferimento per il tipo di corrente
- D = corrente trifase
- E = corrente alternata monofase

Numero di riferimento per la potenza nominale
- 37 = 370W - disponibile per corrente trifase (quadripolare) e per corrente alternata monofase (quadripolare)
- 50 = 500W - disponibile per corrente alternata monofase (bipolare)
- 55 = 550W - disponibile per corrente trifase (bipolare oppure quadripolare)
- 60 = 600W - disponibile per corrente alternata monofase (bipolare)
- 74 = 740W - disponibile per corrente trifase (bipolare)
- 110 = 1100W - disponibile per corrente trifase (bipolare)
- Esecuzioni speciali superiori a 1100 W a richiesta

Numero di riferimento per la polarità del motore
- 2 = bipolare (2800 e/o 2900/min per 50Hz, 3400 e/o 3500/min per 60Hz)
- 4 = quadripolare (1400/min per 50Hz, 1700/min per 60Hz)

Lettera di riferimento per collegamento della luce per l'illuminazione del campo di cucitura
- senza lettera di riferimento = nessun collegamento della luce per l'illuminazione del campo di cucitura
- L = presa dell'avvolgimento del motore: 6,3V oppure 12V - 20W (impiego limitato: osservare le norme di sicurezza!)

Lettera di riferimento per i modelli specifici rispetto ai vari paesi
- senza lettera di riferimento = modello standard secondo la normativa VDE
- U = modello con collaudo CSA (motori a corrente trifase in collegamento stella-triangolo senza collegamento della luce per l'illuminazione del campo di cucitura, motori a corrente trifase in collegamento stella con collegamento della luce per l'illuminazione del campo di cucitura per tensioni di rete fino a 230V, tutti i motori a corrente alternata monofase)

Efka
FRANKL & KIRCHNER GMBH & CO KG
SCHEFFELSTRASSE 73 A D-68723 SCHWETZINGEN
TEL.: (06202)2020 A TELEFAX: (06202)202115
TELEX: 466314

Efka
OF AMERICA INC.
3715 NORTHCREST ROAD A SUITE 10
ATLANTA A GEORGIA 30340
PHONE: (404)457-7006 A FAX: (404)458-3899
TELEX: EFKA AMERICA 804494

Efka
ELECTRONIC MOTORS SINGAPORE PTE. LTD.
67, AYER RAJAH CRESCENT 05-03 A SINGAPORE 0513
PHONE: 7772459 or 7789836 A FAX: 7771048