dc15xx

COMANDO **AB425S5850**

Instruções de serviço

- Cabos de Adaptação

No. 406328 português

FRANKL & KIRCHNER GMBH & CO KG

EFKA OF AMERICA INC.

EFKA ELECTRONIC MOTORS SINGAPORE PTE. LTD.

Avisos importantes

Os dados utilizados nas diversas ilustrações e tabelas, tais como tipo, número de programa, velocidade, etc., servem de exemplo. Podem diferir daqueles descritos no seu indicador.

As versões actuais das instruções de serviço e listas dos parâmetros necessárias para o funcionamento correcto do motor EFKA encontram-se na internete na homepage da EFKA sob **www.efka.net**, na página **"Downloads"**.

Na nossa homepage encontram-se também instruções complementares para este comando:

- Instruções Gerais de Serviço e de Programação
- Uso com USB Memory Stick
- Uso do Compilador C200
- Cabos de Adaptação

ÍNDICE Página

1 Cabo de adaptação para máquinas especiais 4

2 Cabos de adaptação 5

1 Cabo de adaptação para máquinas especiais

Máquina / Tipo / Classe	Peça nº
AISIN máquinas de costura rápidas AISIN AD3XX, AD158, 3310 e máquina overlock EK1	1112815
BROTHER cl. 737-113, 737-913	1113420
BROTHER máquinas de ponto preso, com resistência selecção de 100 Ω, cl. 7xxx, B84xx, 877B, B87xx, 878B (Modus 31)	1113420
BROTHER máquinas de ponto cadeia, com resistência selecção de 150 Ω, cl. FD3-B257, 25xx, 26xx, 27xx (Modus 32)	1112822
BROTHER classes B721, B722, B724, B737, B748, B772, B774, B778, B842, B845, B872, B875 ***Ligação do sensor de posição integrado no volante***	1113433
BROTHER cl. B891	1113290
DÜRKOPP ADLER cl. 210 und 270	1112845
GLOBAL cl. CB2803-56	1112866
JUKI máquinas de costura rápidas JUKI com índice -6	1112816
JUKI máquinas de costura rápidas JUKI com índice -7	1113132
JUKI máquinas de ponto preso JUKI ***Ligação do sensor de posição integrado no volante***	1113157
JUKI máquinas de ponto preso cl. LU1510-7 und LU1521N-7	1113557
JUKI máquinas de ponto preso cl. DNU1541-7	1113557
JUKI máquinas de ponto preso cl. DNU1541-7 ***Ligação do sensor de posição integrado no volante***	1113558
JUKI máquinas de ponto preso cl. LU2210, LU2260	1113526
JUKI máquinas de ponto preso cl.. LU2220N-7	1113704
KANSAI máquinas cl. RX 9803	1113130
PEGASUS cl. W500/UT, W600/UT/MS com ou sem concentração de ponto	1112821
PEGASUS máquinas “backlatch”	1113234
PEGASUS máquinas “backlatch” de ponto cadeia MHG-100	1113267
PFAFF cl. 563, 953, 1050, 1180	1113491
PFAFF cl. 1425, 1525	1113324
RIMOLDI cl. F27	1113096
SINGER cl. 211, 212U, 212UTT e 591	1112824
UNION SPECIAL máquinas de ponto preso cl. 63900AMZ (a substituir US80A)	1112823
UNION SPECIAL cl. 34700 com trancagem do ponto de cadeia no final	1112844
UNION SPECIAL cl. 34000 e 36200 (a substituir US80A)	1112865
UNION SPECIAL cl. CS100 e FS100	1112905
YAMATO máquinas de ponto cadeia série VC/VG + stitchlock (trancagem do ponto de cadeia no final)	1113345
YAMATO máquinas de ponto cadeia série VG	1113178
YAMATO máquinas “backlatch” ABT3	1112826
YAMATO máquinas “backlatch” ABT13, ABT17	1113205
MITSUBISHI máquinas de ponto preso ***Ligação do sensor de posição integrado no volante***	1113411

2 Cabos de adaptação

Máquina / Tipo / Classe	Peça nº
AISIN máquinas de costura rápidas AISIN AD3XX, AD158, 3310 e máquina overlock EK1	1112815

Regulação da sequência das funções	modo corte de linha	➔	regular parâmetro 290 =	0
Regulação das funções de tecla	entrada in1	➔	regular parâmetro 240 =	16
	entrada in3	➔	regular parâmetro 242 =	1

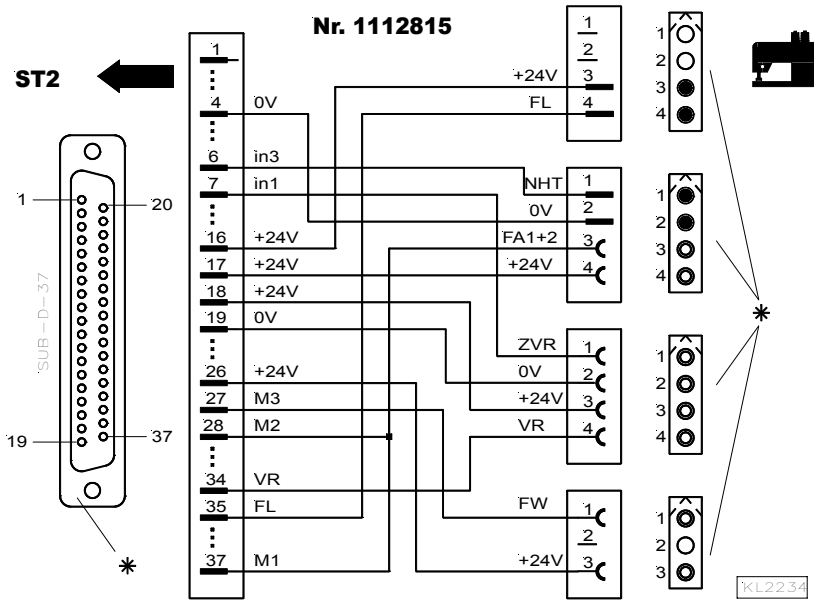

Máquina / Tipo / Classe	Peça nº
BROTHER cl. 737-113, 737-913	1113420
BROTHER máquinas de ponto preso, com resistência selecção de 100 Ω, cl. 7xxx, B84xx, 877B, B87xx, 878B (Modus 31)	1113420
Ligação do sensor de posição integrado no volante	1113433

Regulação da sequência das funções	modo corte de linha	➔	regular parâmetro 290 =	0
Regulação das funções de tecla	entrada in1	➔	regular parâmetro 240 =	16
	entrada in3	➔	regular parâmetro 242 =	1

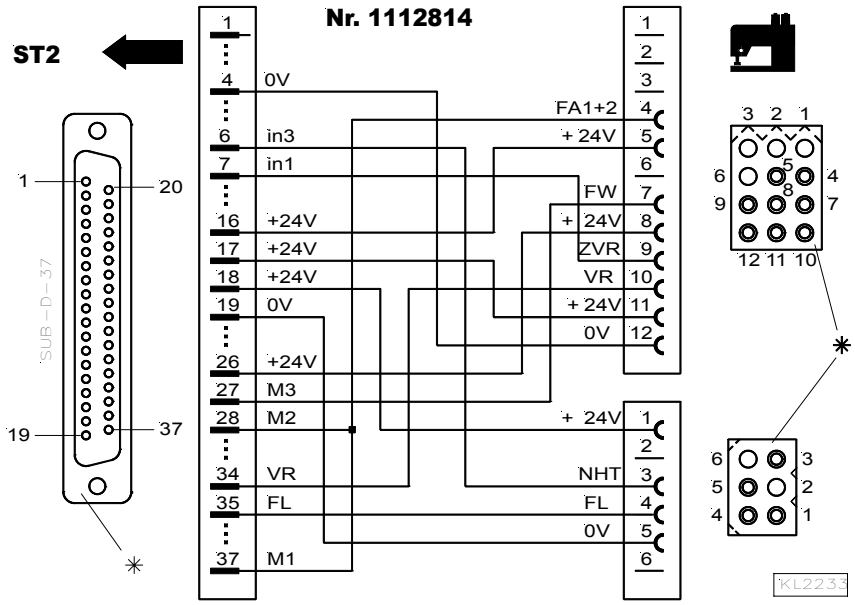

*) *Perspectiva: lado de saída do cabo de ligação*

Máquina / Tipo / Classe	Peça nº
BROTHER máquinas de ponto cadeia, com resistência selecção de 150 Ω, cl. FD3-B257, 25xx, 26xx, 27xx (Modus 32)	1112822
Ligação do sensor de posição integrado no volante	1113433

Regulação da sequência das funções	modo corte de linha	➔	regular parâmetro 290 =	5
Regulação das funções de tecla	entrada in1	➔	regular parâmetro 240 =	7
	entrada in3	➔	regular parâmetro 242 =	18
	entrada in4	➔	regular parâmetro 243 =	16
	entrada in5	➔	regular parâmetro 244 =	17

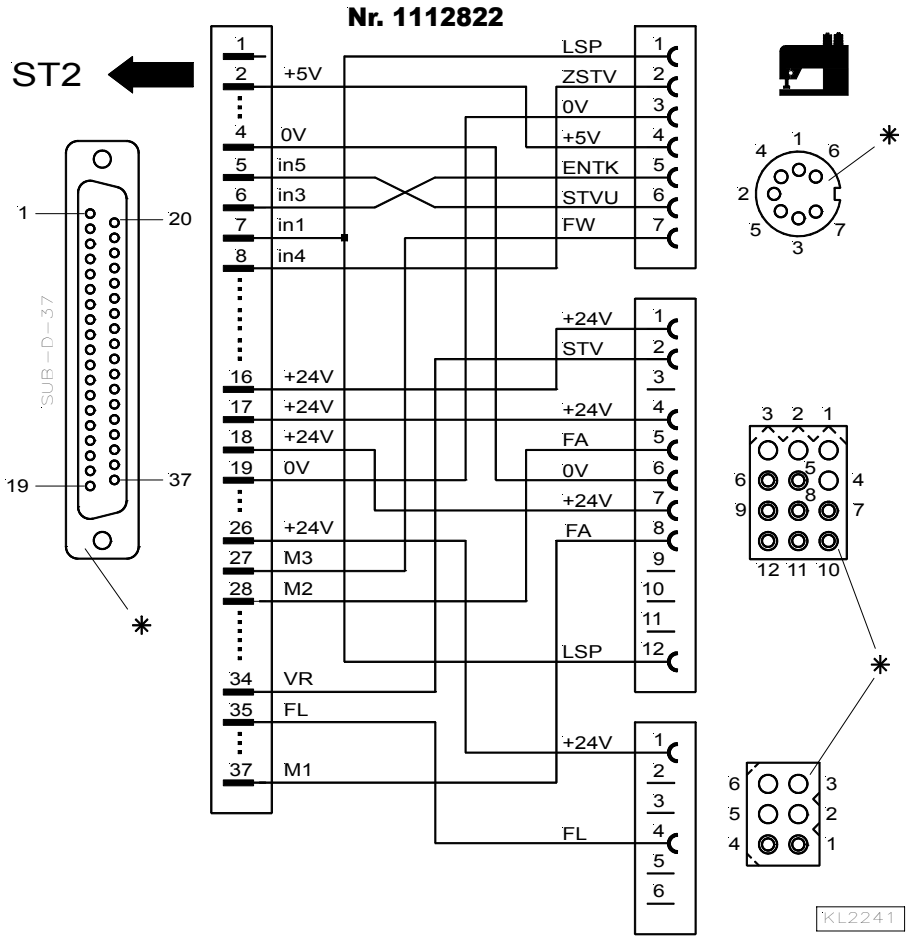

*) *Perspectiva: lado de saída do cabo de ligação*

Máquina / Tipo / Classe	Peça nº
BROTHER cl. B891	1113290
Ligação do sensor de posição integrado no volante	1113433

Regulação da sequência das funções	modo corte de linha	➔	regular parâmetro 290 =	22
Regulação das funções de tecla	entrada in1	➔	regular parâmetro 240 =	12
(Estas funções de tecla adaptam-se automaticamente!)	entrada in2	➔	regular parâmetro 241 =	22
	entrada in3	➔	regular parâmetro 242 =	2
	entrada in4	➔	regular parâmetro 243 =	14
	entrada in5	➔	regular parâmetro 244 =	17
	entrada in6	➔	regular parâmetro 245 =	16

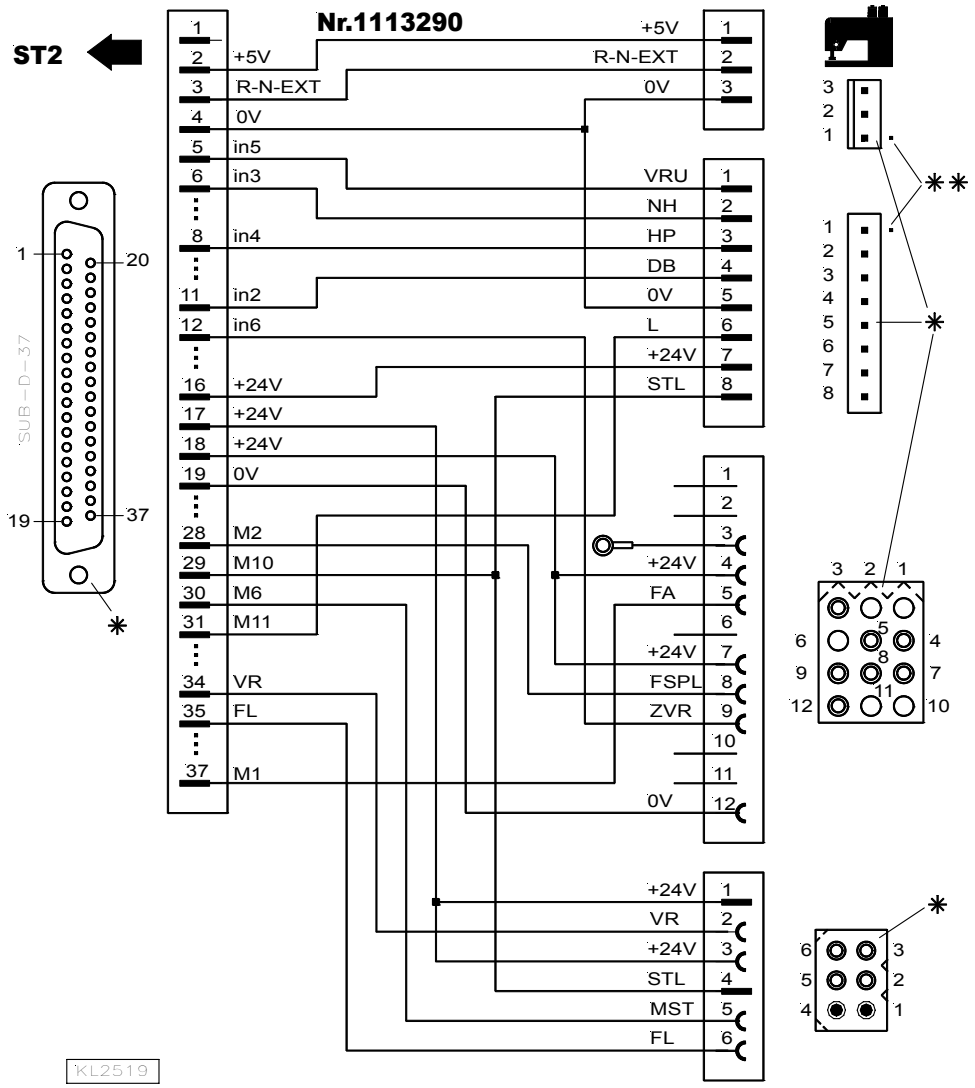

in2 = Entrada **limitação da velocidade n11** (flip-flop 2) saída ST2/29 está activada consoante a regulação do parâmetro 186 (DB)
in3 = Entrada **agulha em cima** (NH)
in4 = Entrada **ajustamento de curso com limitação da velocidade n10** (flip-flop 1) (HP)
in5 = Entrada **supressão/chamada do regulador de ponto** (VRU)
in6 = Entrada **remate intermédio / concentração de ponto intermédia** (ZVR)

*) *Perspectiva: lado de saída do cabo de ligação*
**) *Atenção: Respeitar a marcação no pino 1 da ficha!*

Máquina / Tipo / Classe				Peça nº
DÜRKOPP ADLER cl. 210 und 270				1112845
Regulação da sequência das funções	modo corte de linha	➔	regular parâmetro 290 =	0
Regulação das funções de tecla	entrada in1	➔	regular parâmetro 240 =	16
	entrada in3	➔	regular parâmetro 242 =	1
	entrada in4	➔	regular parâmetro 243 =	3
	entrada in5	➔	regular parâmetro 244 =	17

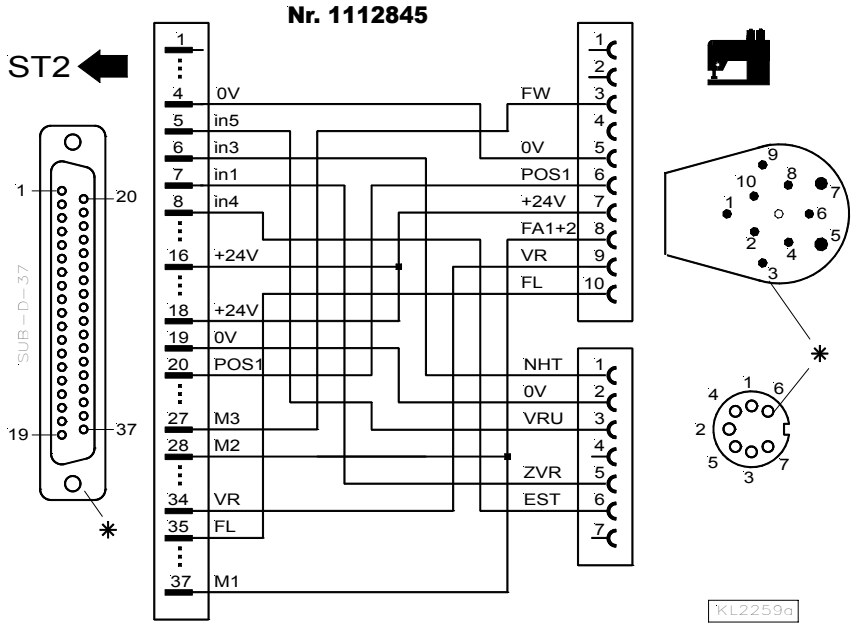

Máquina / Tipo / Classe				Peça nº
GLOBAL cl. CB2803-56				1112866
Regulação da sequência das funções	modo corte de linha	➔	regular parâmetro 290 =	5
Regulação das funções de tecla	entrada in1	➔	regular parâmetro 240 =	6

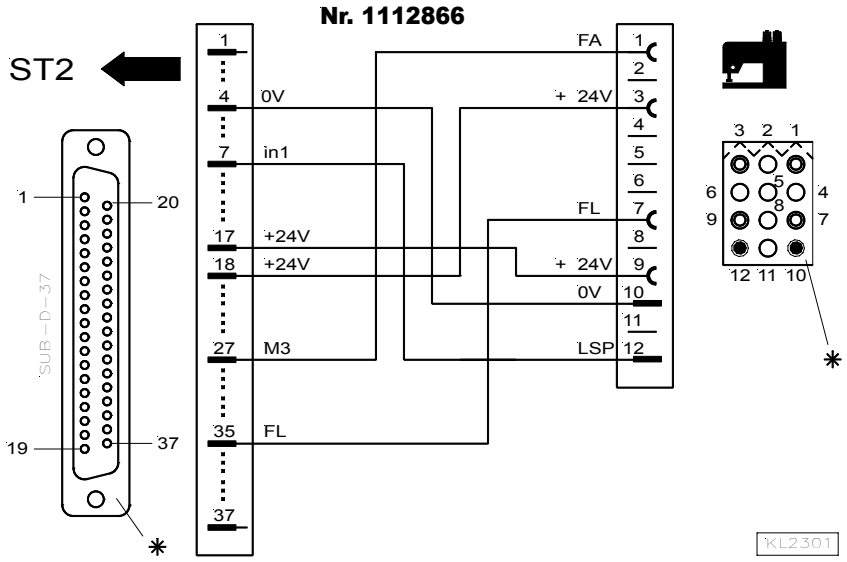

*) *Perspectiva: lado de saída do cabo de ligação*

Máquina / Tipo / Classe	Peça nº
JUKI máquinas de costura rápidas com índice -6	1112816
Ligação do sensor de posição integrado no volante	1113157

Regulação da sequência das funções	modo corte de linha	➔	regular parâmetro 290 =	14
Regulação das funções de tecla	entrada in2	➔	regular parâmetro 241 =	16

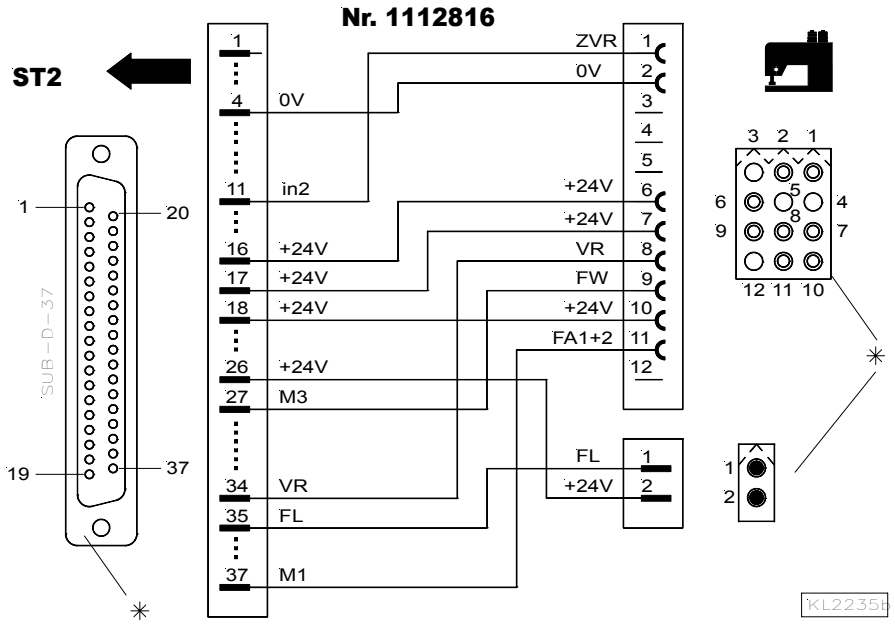

Máquina / Tipo / Classe	Peça nº
JUKI máquinas de costura rápidas com índice -7	1113132
Ligação do sensor de posição integrado no volante	1113157

Regulação da sequência das funções	modo corte de linha	➔	regular parâmetro 290 =	14
Regulação das funções de tecla	entrada in2	➔	regular parâmetro 241 =	16

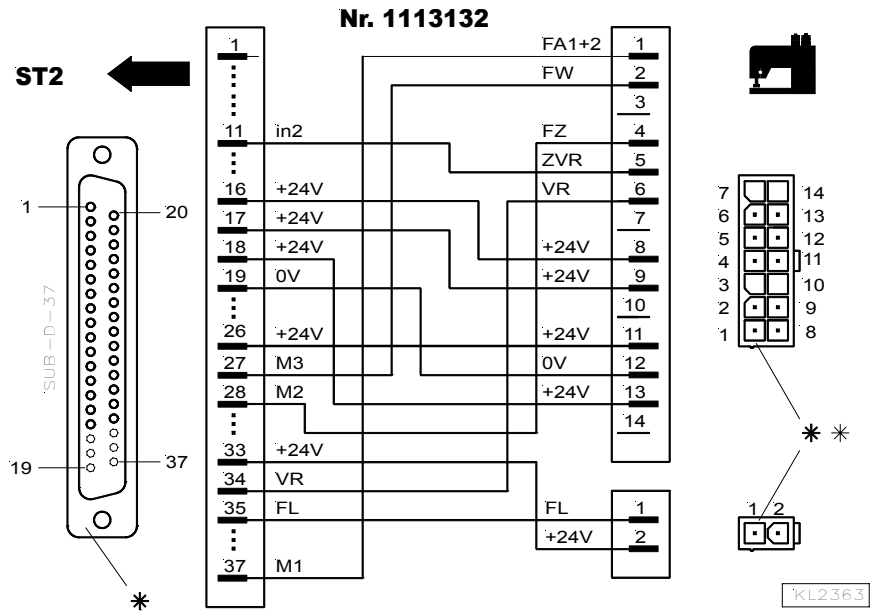

*) *Perspectiva: lado de saída do cabo de ligação*
**) *Perpectiva: lado dos pinos (vista de frente) das fichas Molex Minifit*

Máquina / Tipo / Classe	Peça nº
JUKI máquinas de ponto preso cl. LU1510-7 und LU1521N-7	1113557
Ligação do sensor de posição integrado no volante	1113558

				(LU1510-7)	(LU1521N-7)
Regulação da sequência das funções	modo corte de linha	➔	regular parâmetro 290 =	20	30
Regulação das funções de tecla	entrada in1	➔	regular parâmetro 240 =	14	0
(Estas funções de tecla adaptam-se	entrada in3	➔	regular parâmetro 242 =	31	0
automaticamente!)	entrada in4	➔	regular parâmetro 243 =	32	14
	entrada in6	➔	regular parâmetro 245 =	16	31
	entrada in7	➔	regular parâmetro 246 =	13	32

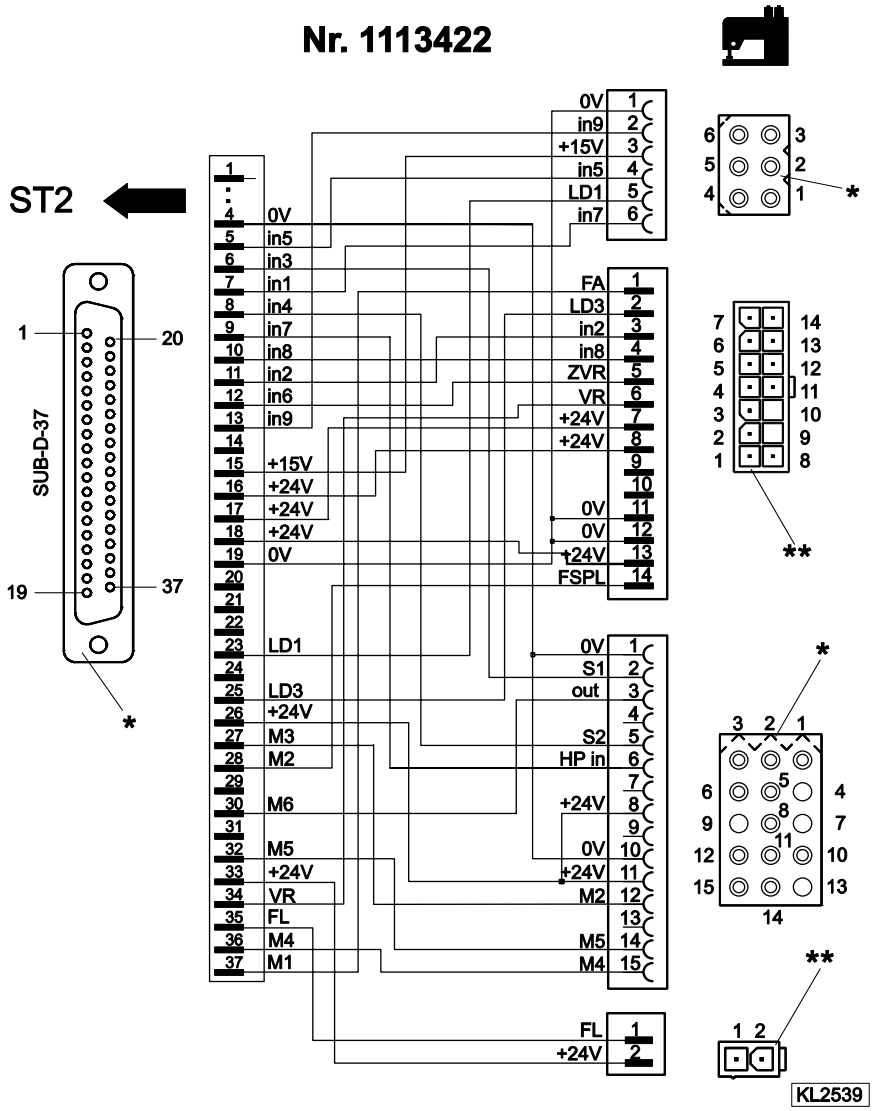

in1 = Entrada **ajustamento do curso com limitação da velocidade n10** (momentâneo) para interruptor de accionamento com o joelho
in3 = Entrada **limitação da velocidade bit 0** (S1)
in4 = Entrada **limitação da velocidade bit 1** (S2)
in6 = Entrada **remate intermédio**
in7 = Entrada **ajustamento do curso com limitação da velocidade n10** (momentâneo) para tecla adicional na cabeça da máquina

**) Perspectiva: lado de saída do cabo de ligação*
***) Perpectiva: lado dos pinos (vista de frente) das fichas Molex Minifit*

Máquina / Tipo / Classe	Peça nº
JUKI máquinas de ponto preso cl. DNU1541-7	1113557
Ligação do sensor de posição integrado no volante	1113558

Regulação da sequência das funções	modo corte de linha	➔	regular parâmetro 290 =	20
Regulação das funções de tecla	entrada in1	➔	regular parâmetro 240 =	13
(Estas funções de tecla adaptam-se	entrada in2	➔	regular parâmetro 241 =	1
automaticamente!)	entrada in3	➔	regular parâmetro 242 =	31
	entrada in4	➔	regular parâmetro 243 =	32
	entrada in5	➔	regular parâmetro 244 =	17
	entrada in6	➔	regular parâmetro 245 =	16
	entrada in7	➔	regular parâmetro 246 =	13
	entrada in8	➔	regular parâmetro 247 =	22

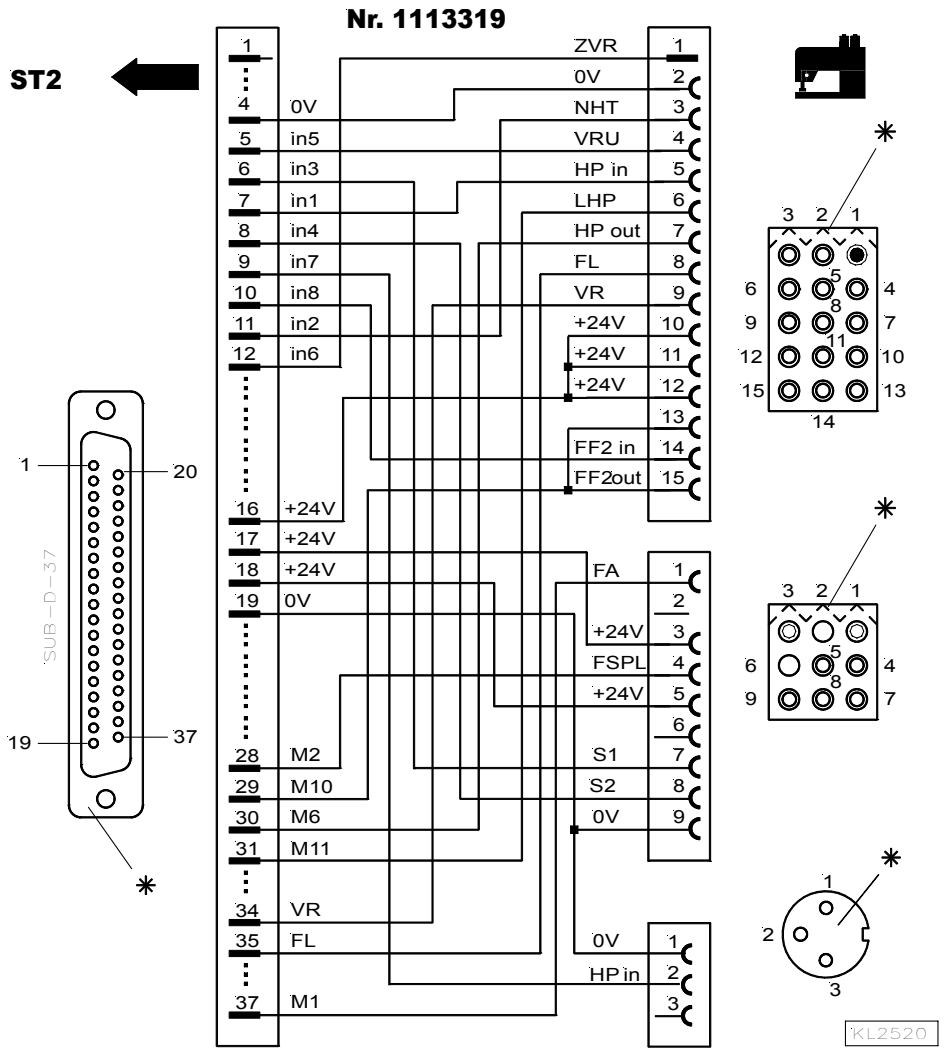

in1 = Entrada **ajustamento do curso com limitação da velocidade n10** (momentâneo) para interruptor de accionamento com o joelho
in2 = Entrada **agulha em cima/em baixo**
in3 = Entrada **limitação da velocidade bit 0** (S1)
in4 = Entrada **limitação da velocidade bit 1** (S2)
in5 = Entrada **supressão/chamada do regulador de ponto**
in6 = Entrada **remate intermédio**
in7 = Entrada **ajustamento do curso com limitação da velocidade n10** (momentâneo) para tecla adicional na cabeça da máquina
in8 = Entrada **limitação da velocidade n11** (permanente)

*) *Perspectiva: lado de saída do cabo de ligação*

Máquina / Tipo / Classe	Peça nº
JUKI máquinas de ponto preso cl. LU2210, LU2260	1113526
Ligação do sensor de posição integrado no volante	1113157

Regulação da sequência das funções	modo corte de linha	➔	regular parâmetro 290 =	25
Regulação das funções de tecla	entrada in1	➔	regular parâmetro 240 =	1
(Estas funções de tecla adaptam-se	entrada in2	➔	regular parâmetro 241 =	57
automaticamente!)	entrada in3	➔	regular parâmetro 242 =	14
	entrada in4	➔	regular parâmetro 243 =	16
	entrada in5	➔	regular parâmetro 244 =	17
	entrada in9	➔	regular parâmetro 248 =	57
	entrada i10	➔	regular parâmetro 249 =	19

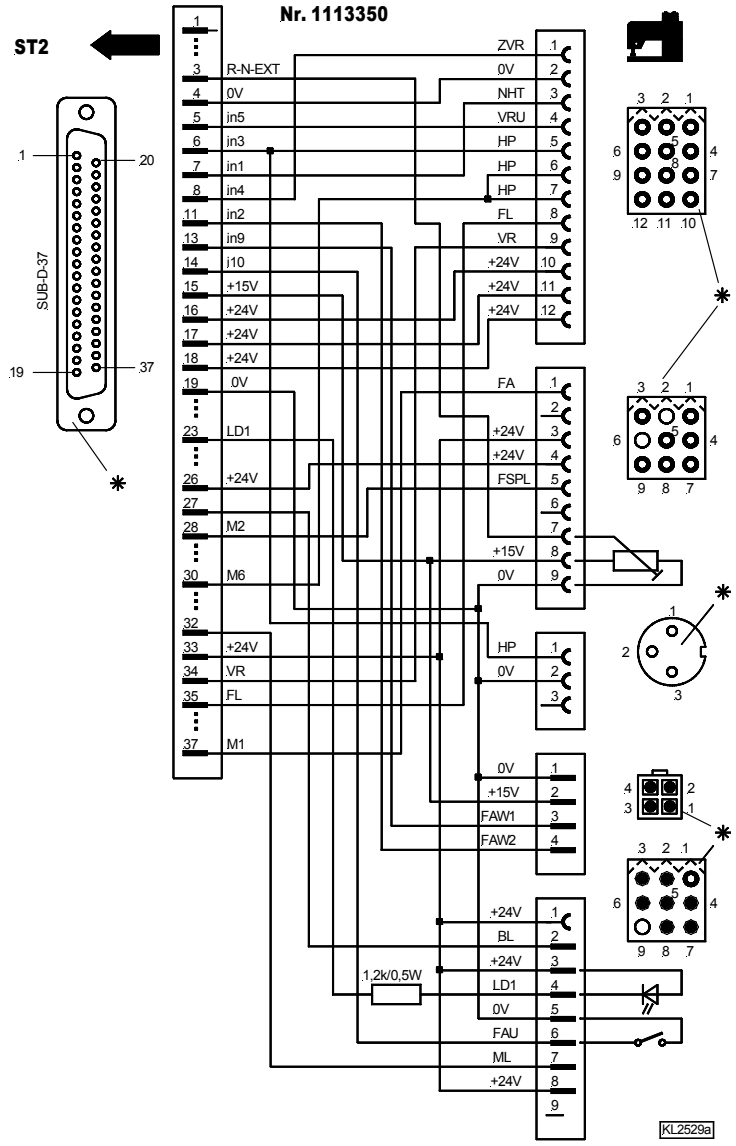

in1 = Entrada **agulha em cima/em baixo (NHT)**
in2 = Entrada **detector da linha inferior 2 (FAW2)**
in3 = Entrada **ajustamento de curso com limitação da velocidade n10 (HP)** (flip-flop 1)
in4 = Entrada **remate intermédio / concentração de ponto intermédia (ZVR)**
in5 = Entrada **supressão/chamada do regulador de ponto (VRU)**
in9 = Entrada **detector da linha inferior 1 (FAW1)**
i10 = Entrada **reset do detector de linha da canela (FAU)**

*) *Perspectiva: lado de saída do cabo de ligação*

Máquina / Tipo / Classe				Peça nº
KANSAI máquinas cl. RX 9803				1113130
Regulação da sequência das funções	modo corte de linha	➔	regular parâmetro 290 =	5
Regulação das funções de tecla	entrada in1	➔	regular parâmetro 240 =	7

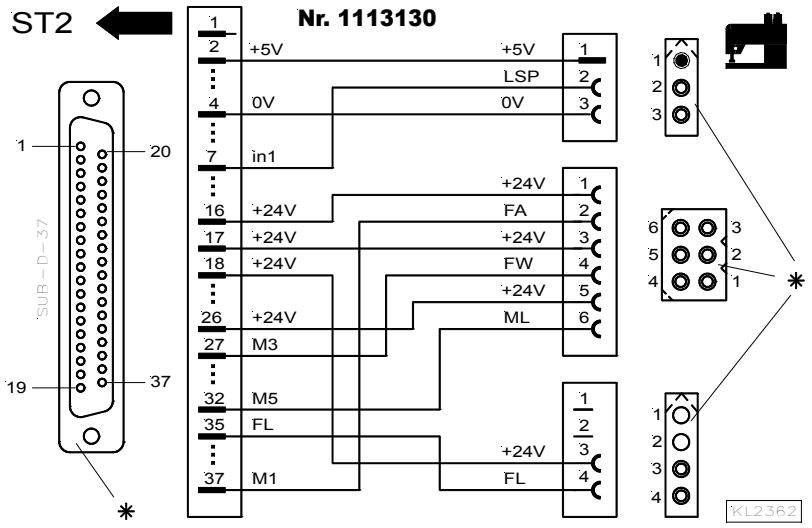

Máquina / Tipo / Classe				Peça nº
PFAFF cl. 563, 953, 1050, 1180				1113491
Regulação da sequência das funções	modo corte de linha	➔	regular parâmetro 290 =	0
Regulação das funções de tecla	entrada in4	➔	regular parâmetro 243 =	12
	entrada in5	➔	regular parâmetro 244 =	16

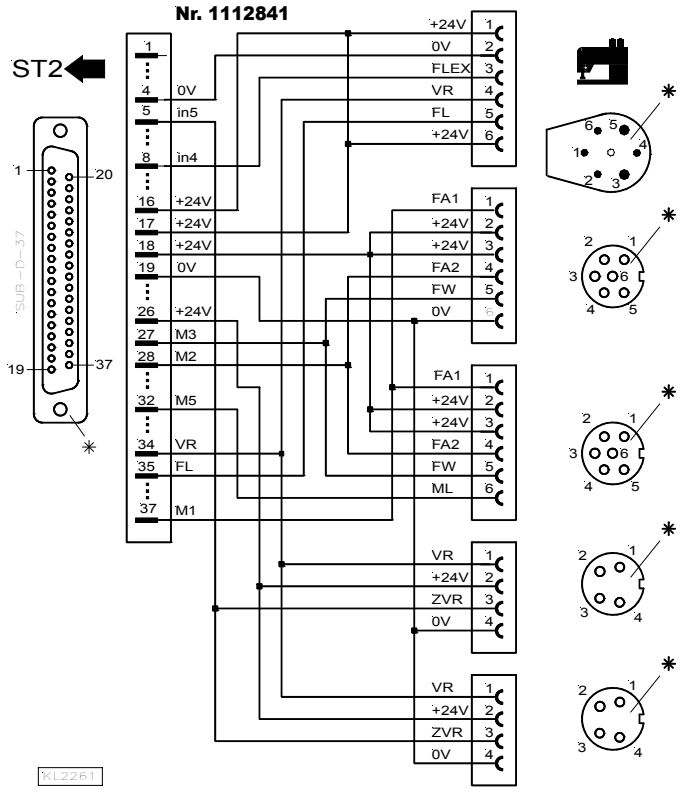

*) *Perspectiva: lado de saída do cabo de ligação*

Máquina / Tipo / Classe	Peça nº
PFAFF cl. 1425, 1525	1113324

Regulação da sequência das funções	modo corte de linha	➔	regular parâmetro 290 =	13
Regulação das funções de tecla	entrada in1	➔	regular parâmetro 240 =	2
(Estas funções de tecla adaptam-se	entrada in2	➔	regular parâmetro 241 =	16
automaticamente!)	entrada in3	➔	regular parâmetro 242 =	24
	entrada in4	➔	regular parâmetro 243 =	11
	entrada in5	➔	regular parâmetro 244 =	22
	entrada in7	➔	regular parâmetro 246 =	33
	entrada in8	➔	regular parâmetro 247 =	14
	entrada in9	➔	regular parâmetro 248 =	17
	entrada i10	➔	regular parâmetro 249 =	25

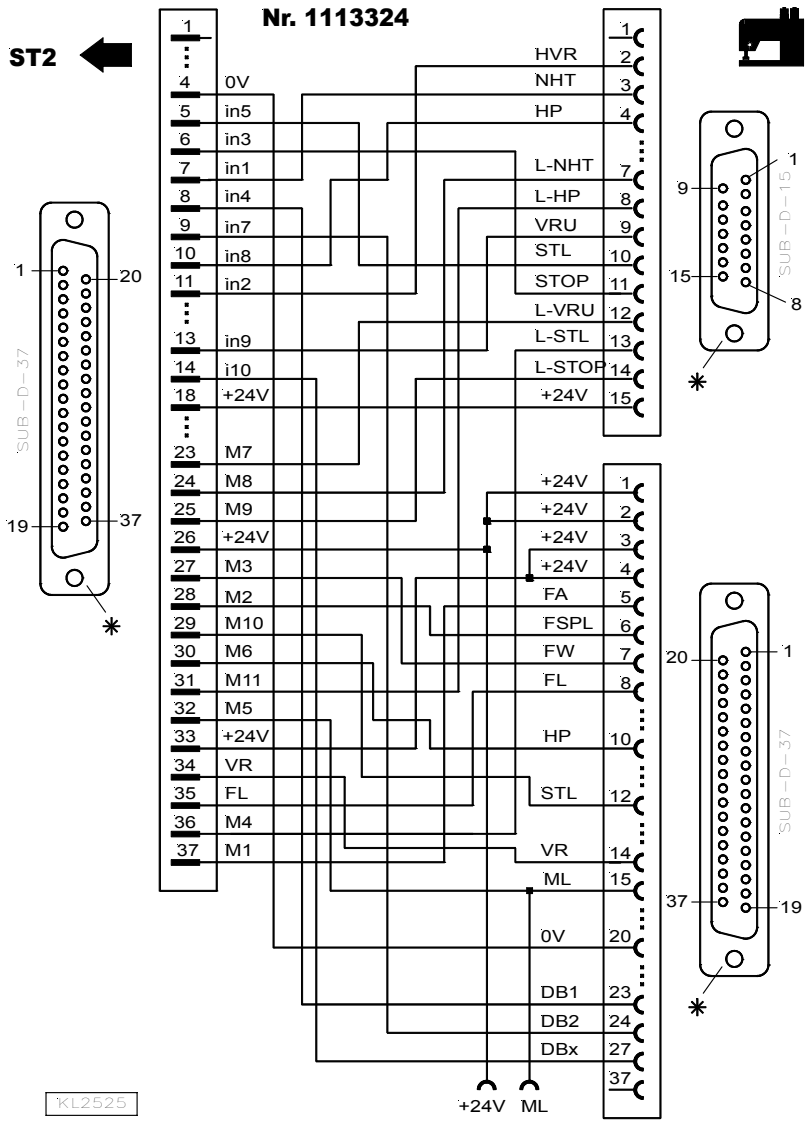

in1 = Entrada **agulha em cima**
in2 = Entrada **remate intermédio**
in3 = Entrada **agulha move-se da posição 1 à posição 2**
in4 = Entrada **limitação de velocidade n12 com pedal (DB1 = limitação de velocidade 1)**
in5 = Entrada **flip-flop para limitação de velocidade n11**
in7 = Entrada **limitação de velocidade n9 (DB2 = limitação de velocidade 2)**
in8 = Entrada **ajustamento de curso com limitação de velocidade n10 (permanente)**
in9 = Entrada **supressão/chamada do regulador de ponto**
i10 = Entrada **limitação de velocidade através do potenciómetro externo**

*) *Perspectiva: lado de saída do cabo de ligação*

Máquina / Tipo / Classe	Peça nº
PEGASUS cl. W500/UT, W600/UT/MS com ou sem concentração de ponto	1112821
Atenção ! Ao utilizar este cabo de adaptqação numa máquina Pegasus, há que retirar da máquina o cabo de 9 pinos nº 742373-91.	

Regulação da sequência das funções	modo corte de linha	➔	regular parâmetro 290 =	5
Regulação das funções de tecla	entrada in1	➔	regular parâmetro 240 =	7

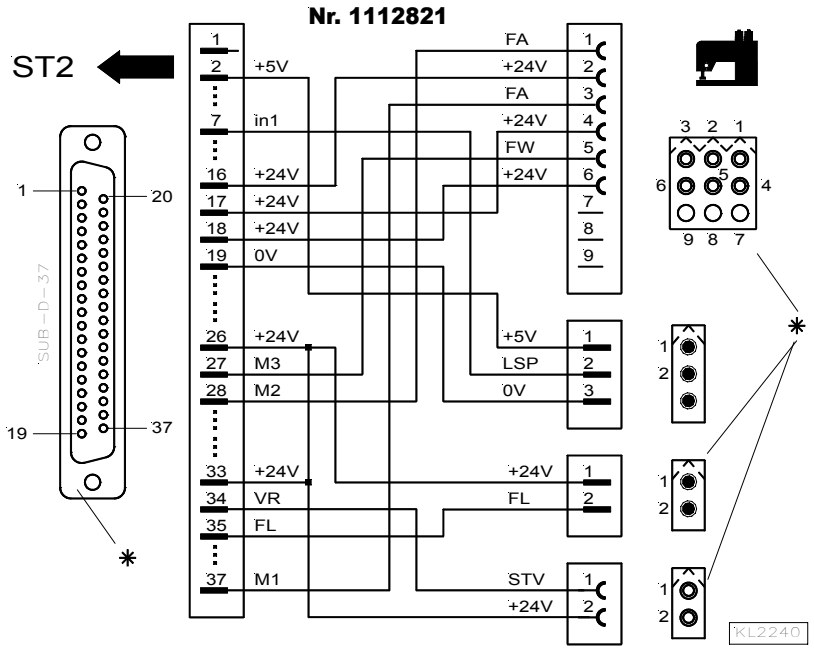

Máquina / Tipo / Classe	Peça nº
PEGASUS máquinas “backlatch”	1113234

Regulação da sequência das funções	modo corte de linha	➔	regular parâmetro 290 =	8
Regulação das funções de tecla	entrada in1	➔	regular parâmetro 240 =	6
(Estas funções de tecla adaptam-se automaticamente!)	entrada in3	➔	regular parâmetro 242 =	10

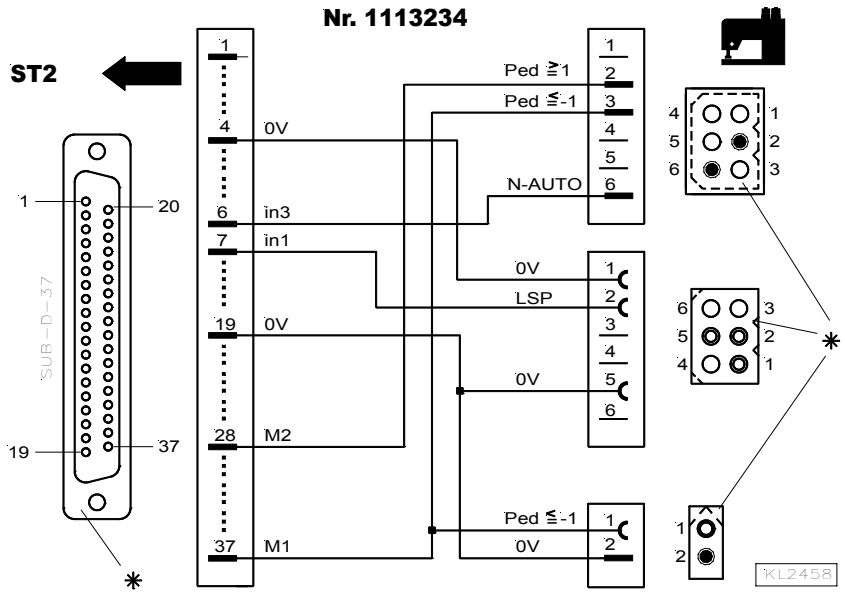

*) *Perspectiva: lado de saída do cabo de ligação*

Máquina / Tipo / Classe	Peça nº
PEGASUS máquinas “backlatch” de ponto cadeia MHG-100	1113267

Regulação da sequência das funções	modo corte de linha	➔	regular parâmetro 290 =	24
Regulação das funções de tecla	entrada in1	➔	regular parâmetro 240 =	6
	entrada in2	➔	regular parâmetro 241 =	13
	entrada in3	➔	regular parâmetro 242 =	28
	entrada in4	➔	regular parâmetro 243 =	22

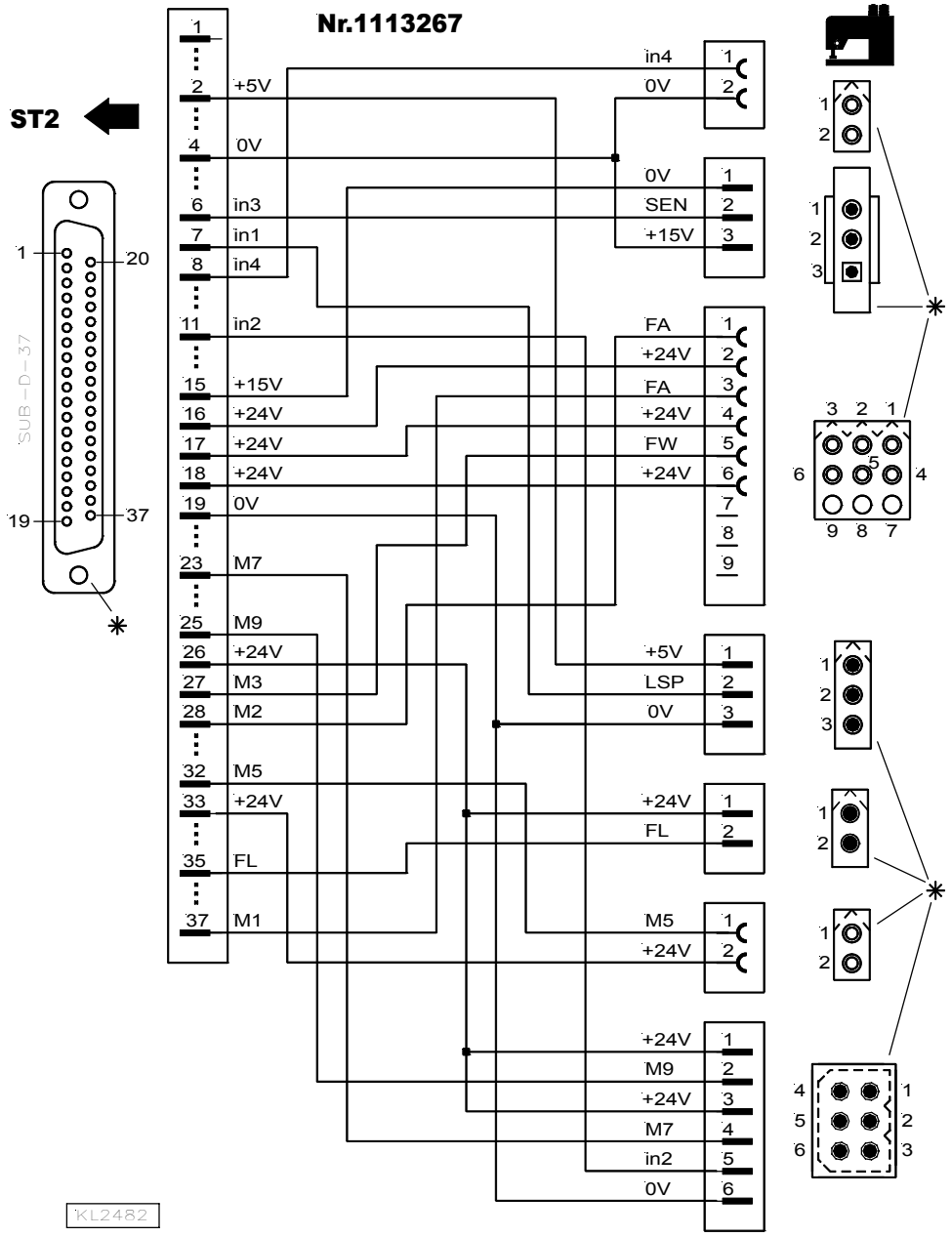

*) *Perspectiva: lado de saída do cabo de ligação*

Máquina / Tipo / Classe	Peça nº
RIMOLDI cl. F27	1113096

Regulação da sequência das funções	modo corte de linha	➔	regular parâmetro 290 =	5

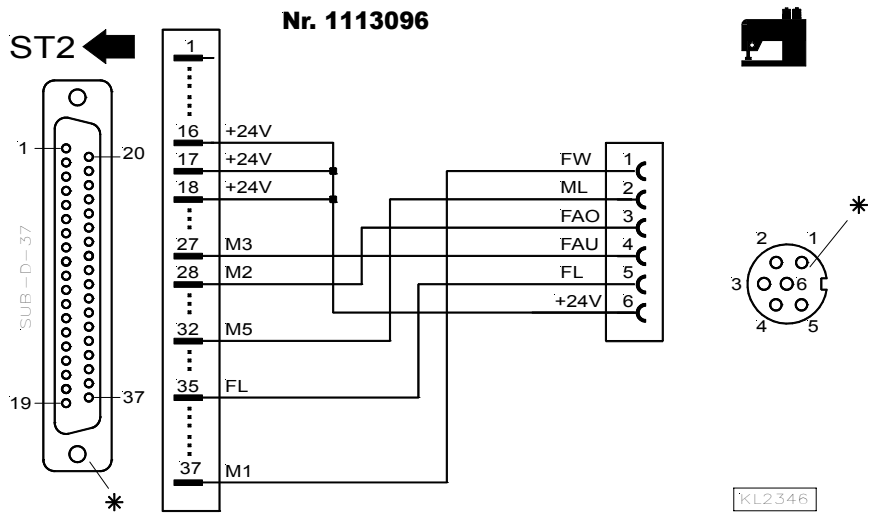

Máquina / Tipo / Classe	Peça nº
SINGER cl. 211, 212U, 212UTT e 591	1112824

Regulação da sequência das funções (Singer cl. 212UTT)	modo corte de linha	➔	regular parâmetro 290 =	2
Regulação das funções de tecla	entrada in1	➔	regular parâmetro 240 =	1
	entrada in3	➔	regular parâmetro 242 =	16

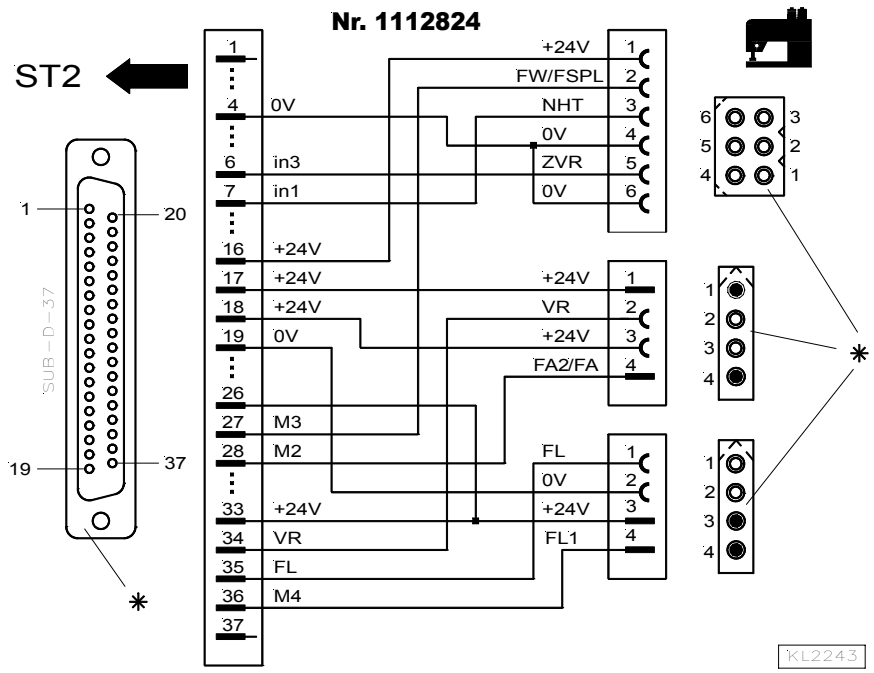

*) *Perspectiva: lado de saída do cabo de ligação*

Máquina / Tipo / Classe	Peça nº
UNION SPECIAL cl. CS100 e FS100	1112905

Regulação da sequência das funções	modo corte de linha	➔	regular parâmetro 290 =	4
Regulação das funções de tecla	entrada in1	➔	regular parâmetro 240 =	6
	entrada in3	➔	regular parâmetro 242 =	6

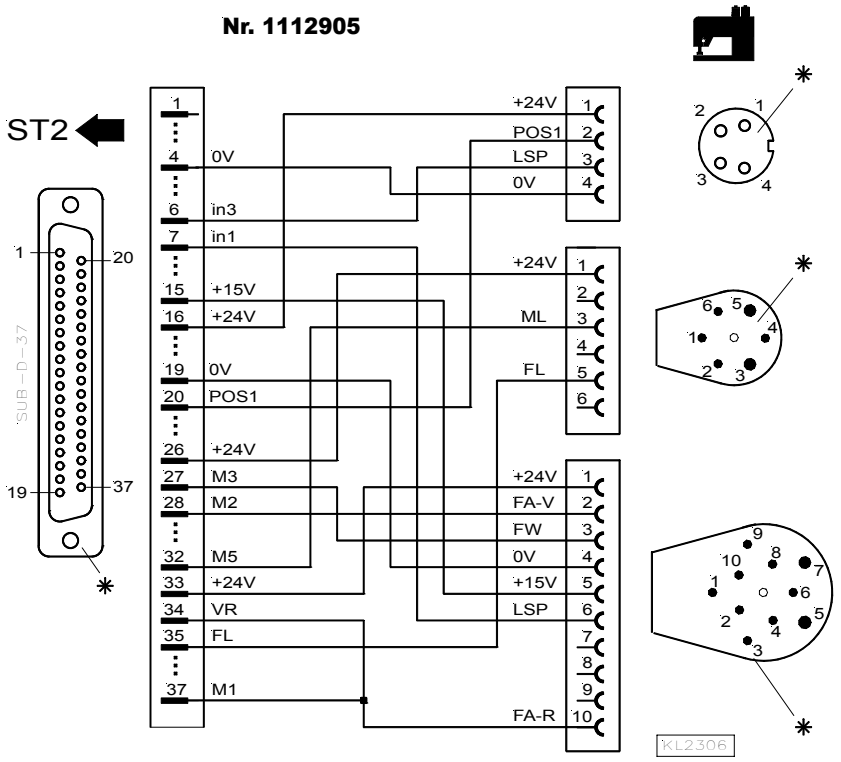

in1 = Entrada **bloqueio de marcha** para sensor de segurança do dispositivo de corte de linha
in3 = Entrada **bloqueio de marcha** para detector de linha

Máquina / Tipo / Classe	Peça nº
UNION SPECIAL máquinas de ponto preso cl. 63900AMZ (a substituir US80A)	1112823

Regulação da sequência das funções	modo corte de linha	➔	regular parâmetro 290 =	10

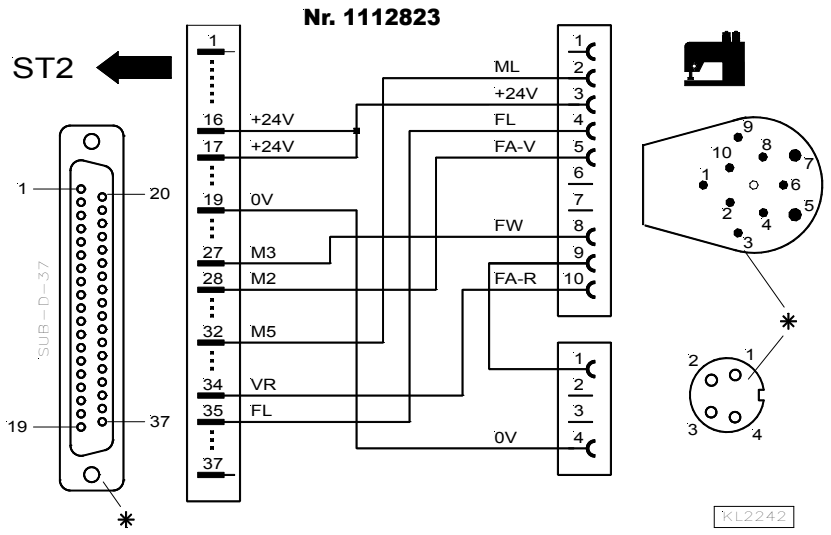

*) *Perspectiva: lado de saída do cabo de ligação*

Máquina / Tipo / Classe	Peça nº
UNION SPECIAL cl. 34700 com trancagem do ponto de cadeia no final	1112844

Regulação da sequência das funções	modo corte de linha	➔	regular parâmetro 290 =	5
Regulação das funções de tecla	entrada in8	➔	regular parâmetro 247 =	7
	entrada in9	➔	regular parâmetro 248 =	6

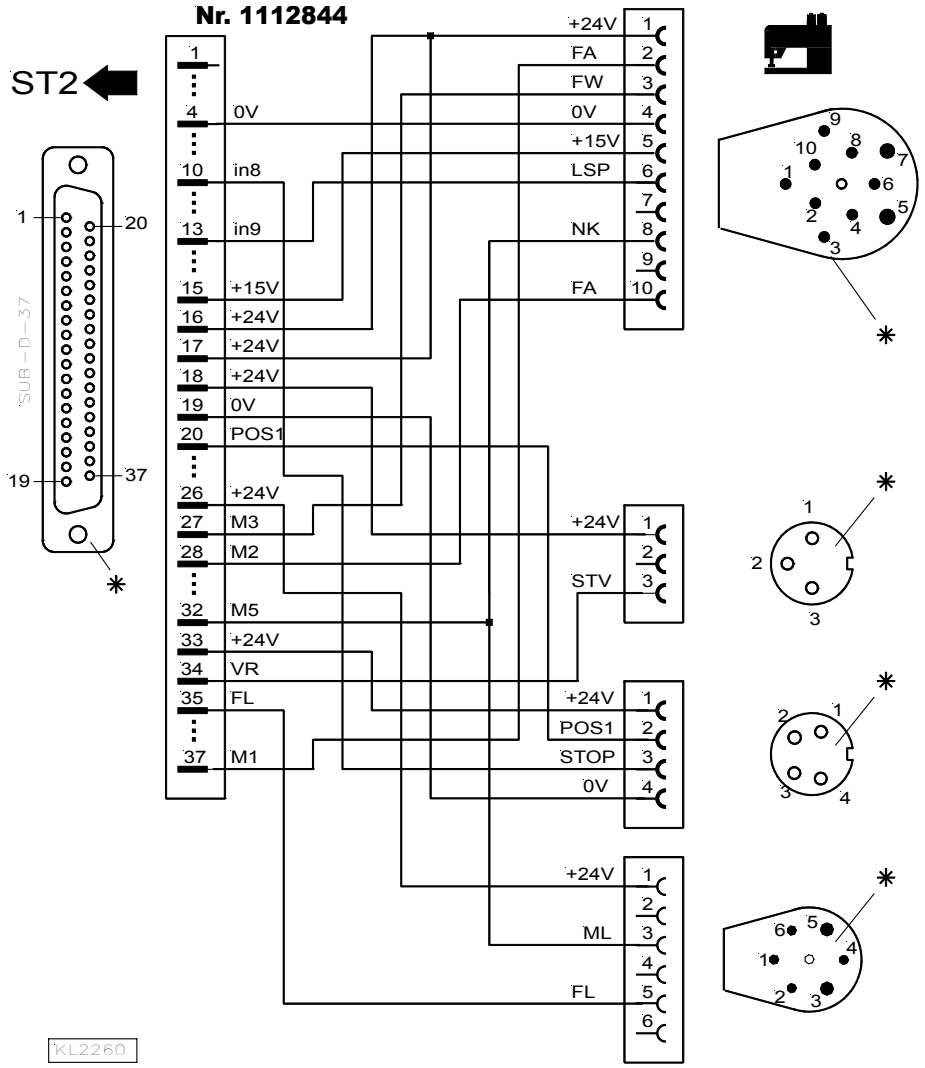

*) *Perspectiva: lado de saída do cabo de ligação*

Máquina / Tipo / Classe	Peça nº
UNION SPECIAL cl. 34000 e 36200 (a substituir US80A)	1112865

Regulação da sequência das funções	modo corte de linha	➔	regular parâmetro 290 =	4
Regulação das funções de tecla	entrada in1	➔	regular parâmetro 240 =	6
	entrada in3	➔	regular parâmetro 242 =	6
	entrada in4	➔	regular parâmetro 243 =	18
	entrada in5	➔	regular parâmetro 244 =	12

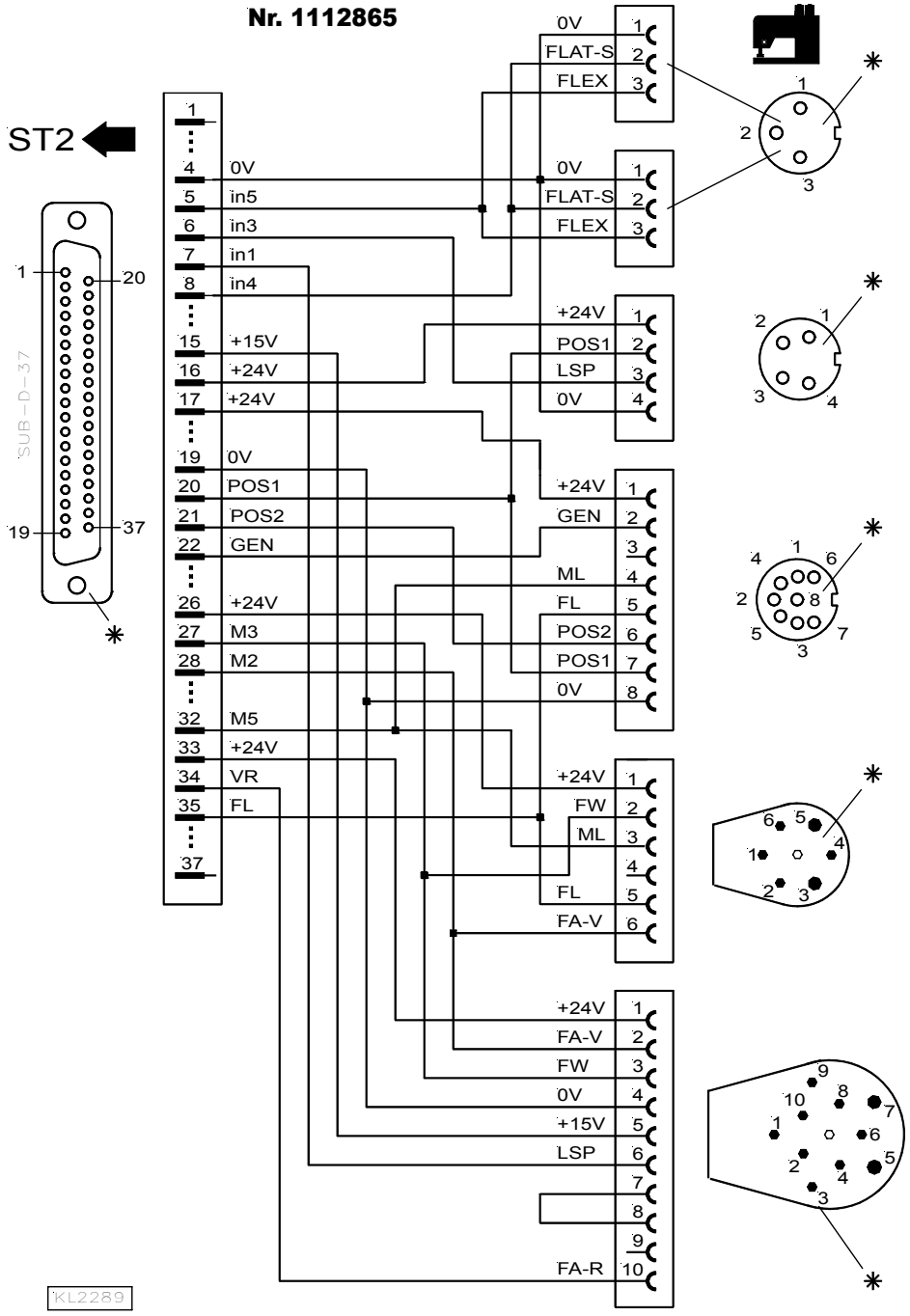

in1 = Entrada **bloqueio de marcha** para sensor de segurança do dispositivo de corte de linha
in3 = Entrada **bloqueio de marcha** para detector de linha
in4 = Entrada **libertar da cadeia** corresponde à função **flatseamer (FLAT-S)**
in5 = Entrada **elevação do pé calcador com pedal na posição 0**

*) *Perspectiva: lado de saída do cabo de ligação*

Máquina / Tipo / Classe	Peça nº
YAMATO máquinas de ponto cadeia série VC/VG + stitchlock (trancagem do ponto de cadeia no final)	1113345

Regulação da sequência das funções	modo corte de linha	➔	regular parâmetro 290 =	5/21
Regulação das funções de tecla	entrada in1	➔	regular parâmetro 240 =	7

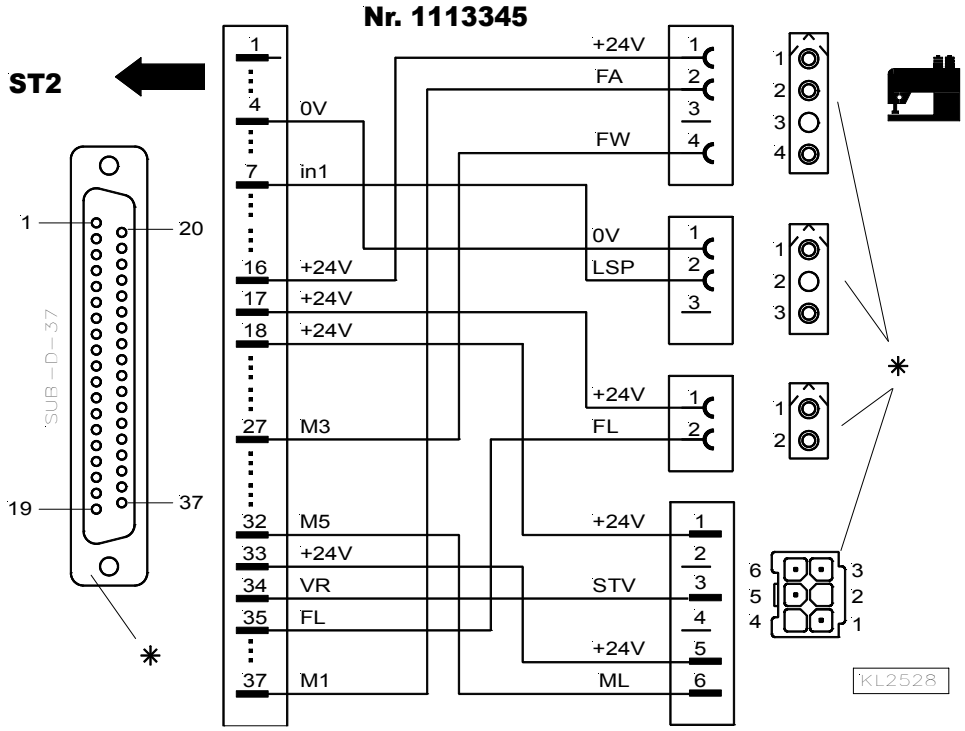

*) *Perspectiva: lado de saída do cabo de ligação*

Máquina / Tipo / Classe	Peça nº
YAMATO máquinas “backlatch” ABT3	1112826

Regulação da sequência das funções	modo corte de linha	➔	regular parâmetro 290 =	9
Regulação das funções de tecla	entrada in1	➔	regular parâmetro 240 =	6
(Estas funções de tecla adaptam-se	entrada in3	➔	regular parâmetro 242 =	38
automaticamente!)				

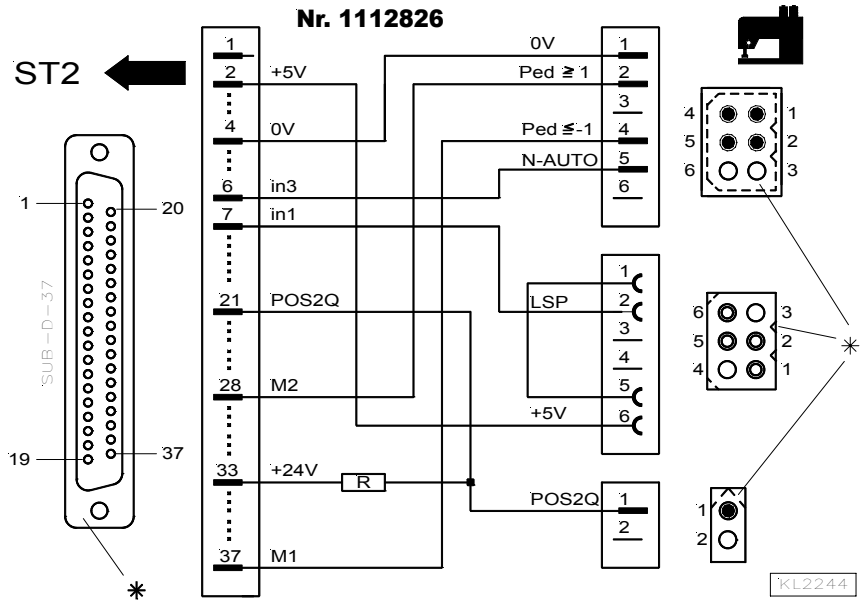

Máquina / Tipo / Classe	Peça nº
YAMATO máquinas “backlatch” ABT13, ABT17	1113205

Regulação da sequência das funções	modo corte de linha	➔	regular parâmetro 290 =	9
Regulação das funções de tecla	entrada in1	➔	regular parâmetro 240 =	6
(Estas funções de tecla adaptam-se	entrada in3	➔	regular parâmetro 242 =	38
automaticamente)	entrada in4	➔	regular parâmetro 243 =	34

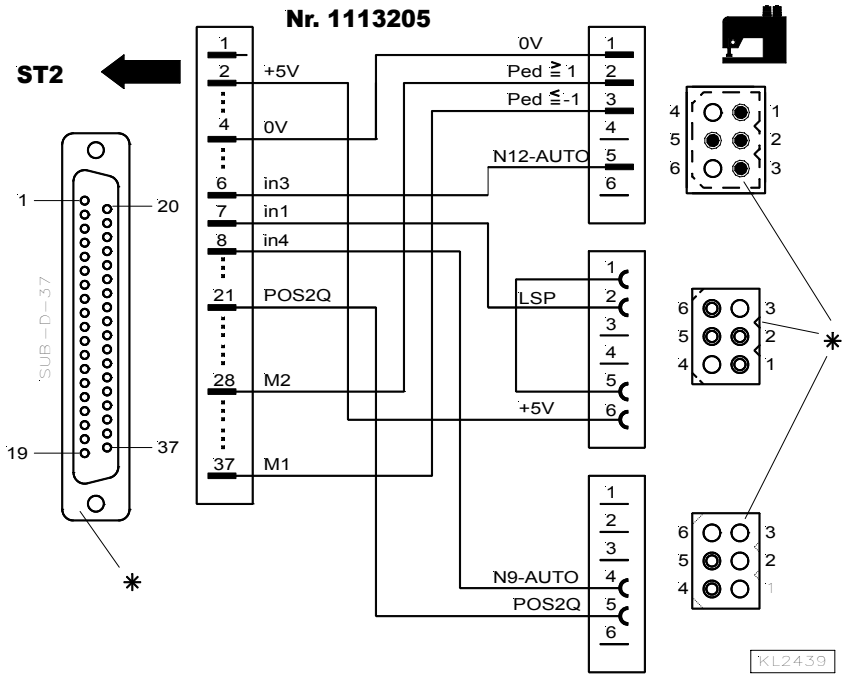

*) *Perspectiva: lado de saída do cabo de ligação*

Notas pessoais

FRANKL & KIRCHNER GMBH & CO KG
SCHEFFELSTRASSE 73 – 68723 SCHWETZINGEN
TEL.: +49-6202-2020 – FAX: +49-6202-202115
E-Mail: info@efka.net – www.efka.net

OF AMERICA INC.
3715 NORTHCREST ROAD – SUITE 10 – ATLANTA – GEORGIA 30340
PHONE: +1-770-457 7006 – FAX: +1-770-458 3899 – email: efkaus@bellsouth.net

ELECTRONIC MOTORS SINGAPORE PTE. LTD.
67, AYER RAJAH CRESCENT 05-03 – SINGAPORE 139950
PHONE: +65-67772459 – FAX: +65-67771048 – email: efkaems@efka.net

1(1)-030310 (406328 PT)